103

TESTA TERMOSTATICA CON SENSORE A LIQUIDO CON COMANDO INCORPORATO E SENSORE A DISTANZA

THERMOSTATIC HEAD WITH LIQUID SENSOR WITH INTEGRATED CONTROL AND REMOTE SENSOR

La testa termostatica **103** ha la particolare caratteristica di essere dotata di una sonda di rilevamento temperatura ambiente che può essere installata a distanza dal corpo scaldante (fino a 2 m).
Questa caratteristica è particolarmente apprezzata quando il corpo scaldante è posizionato in zone che ostacolano o non permettono la libera circolazione dei moti convettivi, ovvero quando il termosifone è installato in nicchia, dietro mobili o tende ecc.

*The thermostatic head **103** has a probe of ambient temperature detection that can be installed remotely from the heating element (up to 2 m).*
This characteristic is particularly appreciated when the heating body is positioned in areas that do not allow or hinder the free movement of convective motions, that is, when the radiator is installed in a niche, behind furniture or curtains etc.

100% MADE IN ITALY

La testa termostatica ha il sensore esterno, mentre la regolazione della temperatura è posizionata sul comando interno alla testa che permette l'apertura e la chiusura della valvola in modo proporzionale alla variazione di temperatura ambiente.
La testa termostatica ha la possibilità di limitare o bloccare il campo di regolazione.

The thermostatic head has the external sensor, while the temperature setting is positioned on the head internal command which allows the opening and closing of the valve proportionally to the variation of ambient temperature.
The thermostatic head has the possibility to limit or block the adjustment range.

Caratteristiche tecniche:

Sensore:	Liquido
Campo di regolazione:	6°C ÷ 28°C
Isteresi:	0.5 K
Posizione intermedia (20°C):	3
Posizione minima (6°C):	*
Tempo di risposta:	22 min.
Influenza pressione differenziale:	0.5 K
Influenza temperatura ambientale:	0.3 K
Lunghezza capillare:	2 m

Technical features:

Sensor:	*Liquid*
Adjustment range:	*6°C ÷ 28°C*
Hysteresis:	*0.5 K*
Intermediate position (20°C):	*3*
Minimum position (6°C):	*
Response time:	*22 min.*
Differential pressure influence:	*0.5 K*
Influence of ambient temperature:	*0.3 K*
Lenght of capillary:	*2 m*

Mod. 71 - Rev. 00 - 2017/07 - TH103

TESTA TERMOSTATICA CON SENSORE A LIQUIDO
CON COMANDO INCORPORATO E SENSORE A DISTANZA

*THERMOSTATIC HEAD WITH LIQUID SENSOR
WITH INTEGRATED CONTROL AND REMOTE SENSOR*

103

INSTALLAZIONE DELLA TESTA TERMOSTATICA / *INSTALLATION OF THE THERMOSTATIC HEAD*

1

Togliere la manopola di regolazione dal corpo valvola.

Remove the hand wheel from the valve body.

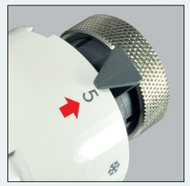

2

Ruotare la testa termostatica in posizione di massima apertura (5).

Rotate the thermostatic head in maximum opening position (5).

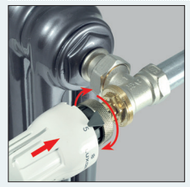

3

Accoppiare la testa termostatica con il corpo della valvola in modo tale che la sede della testa si innesti sull'esagono del corpo della valvola. Avvitare a fondo la ghiera di fissaggio.

Couple the thermostatic head with the valve body in such a way that the seat of the head engages with the hexagon of the valve body. Tighten the lock nut.

4

Impostare la temperatura desiderata.

Set the desired temperature

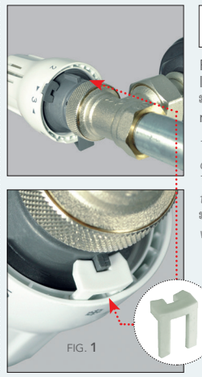

5 Per bloccare il valore di temperatura desiderato basta inserire il perno in corrispondenza dell'apposita linguetta (fig. 1).
Per limitare l'escursione inserire il perno a destra della linguetta per avere una limitazione che andrà dal valore ❄ al valore **3**, oppure a sinistra per avere una limitazione che andrà dal valore **3** al valore **5** (fig. 3)**.**

To lock the required temperature just insert the pin in correspondence of the specific tongue (Fig. 1).
To limit the excursion insert the pin at the right of the tongue to have a limitation that will go from the value ❄ to the value 3, or at the left to have a limitation that will go from the value 3 to the value 5 (Fig. 3).

FIG. 2

FIG. 3

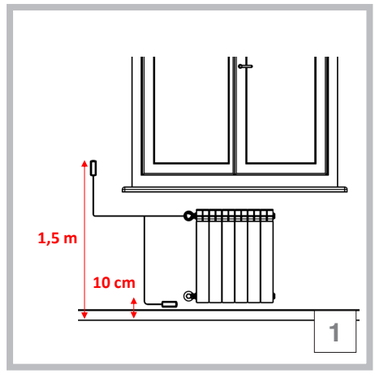

Indicazioni di montaggio.

Installation instructions.

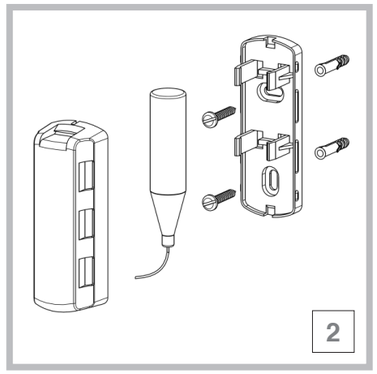

Fissare lo zoccolo portasonda con le viti ed i tasselli forniti in confezione.

Fix the probe holder with screws provided in the package.

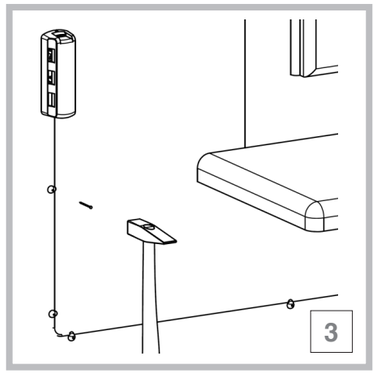

Fissare il capillare utilizzando gli appositi cavallotti e chiodini in confezione.
ATTENZIONE: Prestare la massima attenzione a non schiacciare, forare o piegare ad angolo il capillare.

Fix the capillary using special U-bolts and nails in the package.
ATTENTION: don't crash, puncture or bend the capillary